EMPIRE PIETRA/STONE

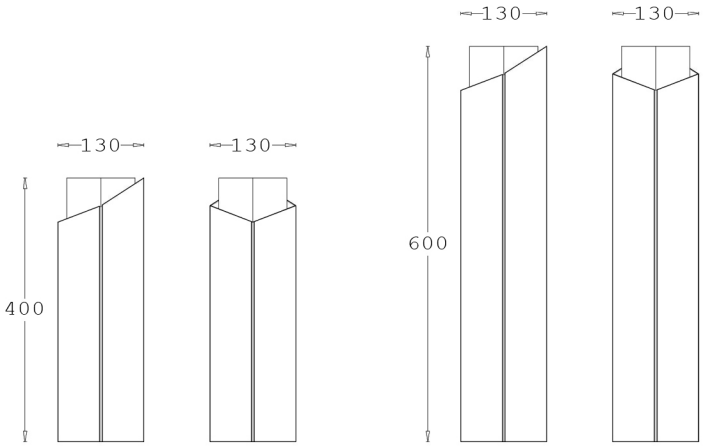

Lampada per esterni a luce diffusa, realizzata per l'impiego di sorgenti luminose LED. Costituita da un corpo in pietra naturale, lavica o travertino e diffusore in cristallo.
Istallazione a terra, su piazzola o plinto.

Outdoor diffused light lamp designed for use with LED light sources. Made of a body in natural stone, volcanic stone or travertine.
Crystal diffuser.
Installation on the ground, on cement base plate or plinth.

11 420
h 400mm

11 430
h 600mm

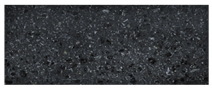

BASALTINA/BASALT
040

TRAVERTINO/TRAVERTINE
010

001 GU10

LED 5/7 W

Per motivi di sicurezza e per proteggere la pietra da macchie dovute ad assorbimento di umidità e/o erba tutte le lampada da terra devono essere isolate dal terreno ed installate su piazzola o plinto in cemento.

For safety reasons and to protect stone from humidity or grass stains, all floor lamps must be isolated from ground and installed on a thin cement layer.

IP65 220/240 V